■寸法図

単位:mm

( )はカウンタウエイト自力着脱装置付

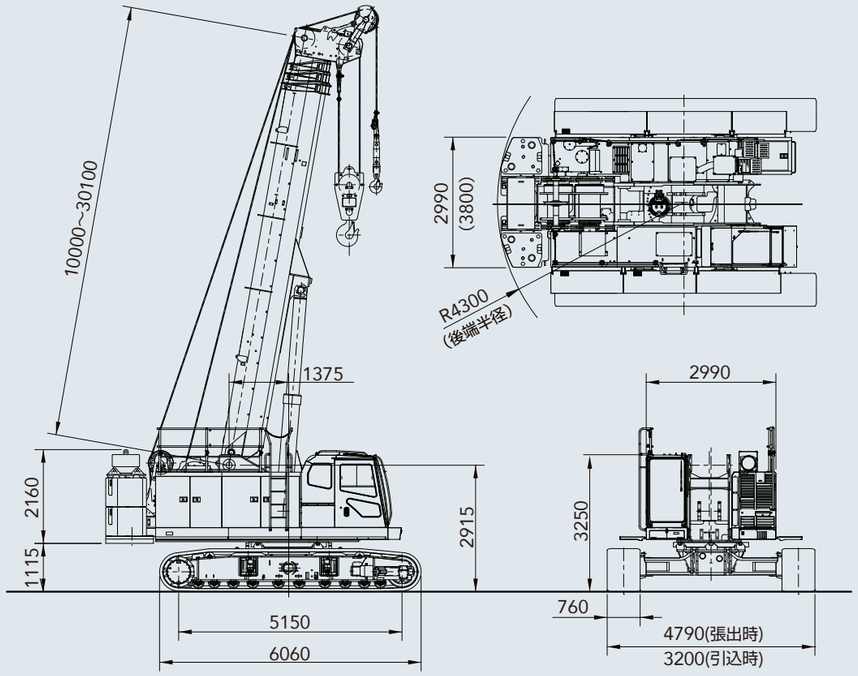

■仕様

		クレーン仕様
最大つり上げ荷重×作業半径	t×m	65×3.0
ブーム長さ	m	10~30.1
ブーム形式		箱型4段伸縮ブーム
ロープ速度* フロント／リヤ	m/min	105
ロープ速度* 第3ウインチ(オプション)	m/min	105
ブーム上げ速度*	sec/度	52/0~78.0
旋回速度	min^{-1}〈rpm〉	4.5〈4.5〉
走行速度 高／低*	km/h	1.7／1.2
登坂能力	%〈度〉	30〈17〉
エンジン名称		いすゞ 6HK1 (オフロード法2011年基準適合)
定格出力	kW/min^{-1}〈PS/rpm〉	210/1900 〈285/1900〉
接地圧	kPa	92.4(65tフック付)
全装備質量	t	70.9(65tフック付)

【注】*印は負荷により速度変化します。単位は、国際単位系(SI)による表示です。〈 〉内は、従来の単位表示を参考値として併記しました。

保証期間 2年間または、2000時間

保証期間2倍。自信の信頼性を皆様に。

- ●カタログに掲載した内容は、予告なく変更することがあります。
- ●掲載写真は販売仕様と一部異なることがあります。
  また一部写真は合成のため実際とは若干異なります。
- ●掲載写真はカタログ用にポーズをつけて撮影したものです。機械を離れるときは、必ず作業装置を接地させるなど、安全に心掛けて下さい。
- ●掲載写真の色は印刷の関係上、実物と異なる場合があります。
- ●本機の使用にあたっては取扱説明書を必ずお読み下さい。
- ●つり上げ荷重5トン以上の移動式クレーンの運転には「移動式クレーン運転免許証」が必要です。また、クレーン以外で使用する際は、該当する運転資格または講習等の修了証の取得者に限ります。

本カタログにおいて住友重機械建機クレーン株式会社を"HSC"と表記しています。また、"HSC CRANES"は、住友重機械建機クレーン株式会社の登録商標・サービスマークです。

お問い合わせは…

住友重機械建機クレーン株式会社

http://www.hsc-cranes.com 本社:東京都台東区東上野6-9-3

Tel:03-3845-1396 Fax:03-3845-1394

2009Ⓚ05H.JA229

650TLX

TELESCOPIC CRAWLER CRANE

HSC CRANES

新機軸の力「650TLX」

クレーンを知り抜くからこそできた、理想のテレスコピッククレーン「650TLX」。
熟成されたクローラクレーンの本体に、軽量・高剛性箱型4段伸縮ブームを搭載。
卓越した操作性と作業性で幅広い現場を網羅するとともに、
時代ニーズに応える環境性、輸送性、安全性も追求しました。
洗練のスタイルでフレキシブルに対応する、進化したテレスコピッククレーン「650TLX」。
ビジネスに新機軸を打ち出す、高次元の使いやすさと性能をここに。

写真は一部オプション仕様を含みます。

650TLX PERFORMANCE

テレスコピックブームが、多彩な作業に高効率をもたらす。

タフさと多彩な作業性が求められる基礎土木の現場に、ベストな性能を。
650TLXは、軽量・高剛性箱型4段伸縮ブームの採用で、高次元の作業性を獲得。
フレキシブルな現場対応力と自在な機動力で、稼働効率のさらなる向上をかなえます。

高剛性箱型4段伸縮ブーム

軽量かつ高強度・高剛性の4段テレスコピック（伸縮）ブームを採用。高性能ウインチとあわせ、ハイレベルなつり上げ性能を実現しました。高剛性ブームは既存杭の引き抜きやハンマグラブ掘削といったハードな基礎作業をはじめ、多彩な工法に対応。長さ調整容易な伸縮ブームにより、作業効率もアップします。さらにブームフート位置が後方のため重量バランスにすぐれ、高さ制限のある現場（低空頭作業）でも有利なつり性能を確保しています。

■クレーン仕様

最大つり上げ荷重×作業半径	65t×3.0m
ブーム長	10m~30.1m

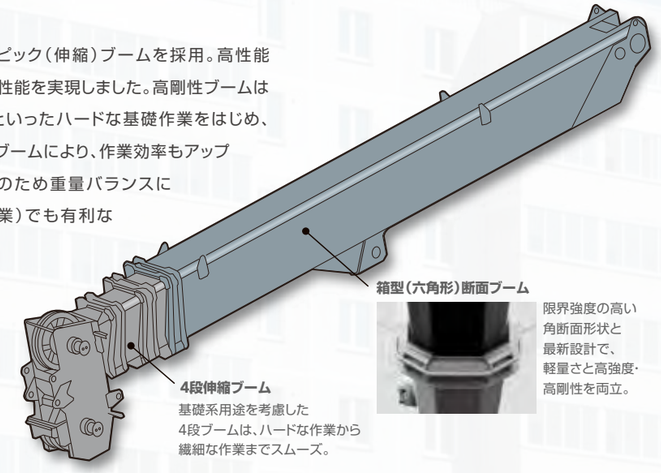

限界強度の高い角断面形状と最新設計で、軽量さと高強度・高剛性を両立。

パワフルウインチとクローラによる安心作業

フロント&リヤウインチには、ゆとりあるパワフルな定格7tラインプルウインチ（ロープ径φ22.4mm）を搭載。加えて、アウトリガー不要で軟弱地にも強い現場機動力、すぐれた全周安定性、高いつり上げ能力により、安心な作業を追求しています。

掘削モード

オーガやバイブロなどの基礎作業に対応した、「掘削モード」を搭載しています。

パワフルな油圧源を用意 OPTION

基礎系現場の多様な工法やニーズを踏まえ、パワフルな油圧源をご用意。オーガやバイブロなどの高負荷アタッチメント作業に対応しています。また、ケーシングドライバ本体つりなどにも使える、第3ウインチもオプション設定しています。

■オーガ用油圧源
最高圧力 31.4MPa　最大流量 520L/min

■外部油圧源
A 最高圧力 13.7MPa　最大流量 38L/min
B 最高圧力 27.4MPa　最大流量 150L/min

注）最大流量は負荷により変化します。

写真は一部オプション仕様を含みます。

注）輸送走行時には各種交通法規を遵守してください。

650TLX TRANSPORTABILITY

革新の輸送・分解組立性が、現場対応力を高める。

輸送ニーズに応えるすぐれた輸送・分解組立性を、650TLXでも追求。
ブーム着脱のほか、主要各部の自力着脱をかなえ、省スペースでの組立性を実現しました。
コスト低減にもつながる効率輸送、組立作業の合理化により、活躍フィールドはさらに広がります。

クローラ自力着脱装置（クレーン検査付） OPTION

カウンタウエイト自力着脱装置 OPTION

装着状態で作業やリトラクトが可能な折畳式ジャッキ OPTION

多彩な自力着脱性で分解・組立性も追求

テレスコピックブームを活用したクローラ自力着脱装置（クレーン検査付）や、カウンタウエイト自力着脱装置をオプション設定。省スペースかつ迅速な組立に対応しています。また新開発の折畳式ジャッキ（オプション）は、輸送後のスムーズな組立、作業姿勢を可能にするなど、より幅広い現場対応力を備えました。

注）カウンタウエイト自力着脱装置付の場合、
カウンタウエイト幅は3.8mとなります。

本体輸送幅2.99mを実現

輸送ニーズの変化を踏まえ、トレーラの走行条件で有利な2.99m幅トレーラに対応。折畳式ジャッキ付でも本体輸送幅3m未満をかなえたほか、ジャッキなしの本体輸送重量は30t未満を実現しました（ジャッキ付時は30.7t）。2.99m幅トレーラでの輸送は、回送時のトレーラ待機時間が不要となるため、輸送コストの低減にもつながります。

注）輸送幅2.99mで輸送する際はキャットウォークの
取り外しが必要です。

テレスコピッククレーンならではの効率性

テレスコピックブームはラチスブームに比べ、輸送時の部品点数が減らせ、輸送コストが低減できます。また、組立作業スペースが小さくて済むほか、組立作業時間も短縮するため、施工効率アップにつながります。さらにブーム着脱装置もオプション設定。画期的な分解輸送性をかなえ、補助クレーンの小型化や輸送規制への対応を強化しました。

輸送性・組立性への配慮

[輸送性]
- クローラ伸縮装置（リトラクト装置）
- ブーム輸送架台 OPTION
- ブームフートピン着脱補助治具 OPTION

[組立性]
- 段取り監視システム
- カウンタウエイト無し性能
- ブームスタンション OPTION
- キャットウォーク（折畳式）
- ハンドレール（折畳式）

確実に的確に。
万一を想定した安全性を。

何よりも最優先すべき、作業安全性を高めるために。
650TLXは、ラチスブーム機で培った最新安全技術を
投入。シンプルで使いやすい大型モニタに加え、
定評あるボイスアラームなどの事故抑止機能を充実。
オペレータの作業を的確にサポートします。
また整備時などの安全に配慮し、ハンドレール
(折畳式)やキャットウォークも標準装備しました。

過負荷防止装置(M/L)表示部

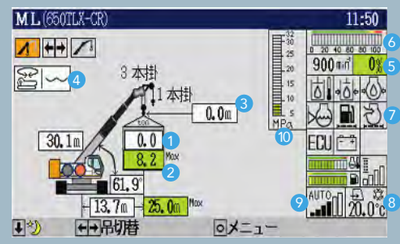

1 実荷量
2 定格荷量
3 フック揚程値
4 旋回中立時モード
5 負荷率表示
6 負荷率メータ
7 警告アイコン
8 エアコンアイコン
9 マフラフィルタ再生アイコン
10 外部油圧源圧力計

大型ディスプレイ採用の過負荷防止装置(M/L)

すぐれた視認性と手元作業視界の見やすさをも両立した、大型ディスプレイを採用。表示項目の多様化に対応しつつ、シンプルな表示画面で、確実な情報伝達を実現しています。また作業を安全面からフォローする対話型(選択形式)のインターフェースが、誤操作の発生を抑え安全を最優先します。

テレスコピッククレーン独自のペダル&レバー配置

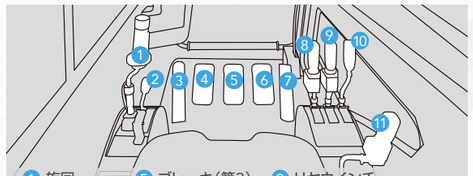

1 旋回
2 ブーム伸縮
3 ブーム起伏
4 ブレーキ(F)
5 ブレーキ(第3)
6 ブレーキ(R)
7 アクセルペダル
8 フロントウインチ
9 リヤウインチ
10 第3ウインチ
11 オーガ油圧

注)図はオプション仕様を含みます。

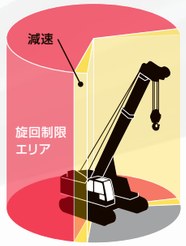

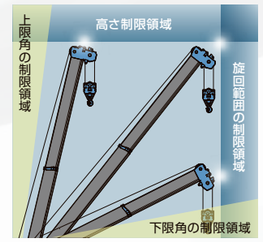

旋回角度制限装置 OPTION

旋回角度制限装置は、M/Lで旋回範囲をあらかじめ設定することで、警報や自動停止により接触事故を防止します。また、M/Lのブーム高さ制限および、ブーム角度(上限/下限)制限を組み合わせることで、作業領域の設定が可能。接触事故の防止はもとより、反復作業の効率アップにも役立ちます。

作業安全性への配慮

多彩な警報や予報を、オペレータや周囲に「音声」で知らせ、不注意事故を低減するボイスアラームを採用。さらに、ブーム起伏緩停止装置や、旋回中立フリー/ブレーキモード切替スイッチを搭載するなど、作業安全性に磨きをかけています。

安心・的確なボイスアラーム

VOICE ALARM

内部スピーカ(警報例)
『組立分解モードです』
『旋回ブレーキをかけてください』
『まもなく最大作業半径です』
『フリー降下します。ご注意ください』

外部スピーカ(警報例)
『旋回します。ご注意ください』
『走行します。ご注意ください』

揚程計フック過巻防止装置

揚程計を使ったフック過巻防止装置を標準装備。揚程計にあらかじめ制限高度を設定しておくと、制限付近でスローダウン機能が働き、フックの巻過ぎを防止します。

注)本装置は従来の過巻リミットスイッチの補助的役割を果たすものであり、クレーン作業を行うフックには過巻リミットスイッチが必要となります。

その他の安全機能装備

- 過負荷防止装置(M/L)
- ゲートロックレバー
- M/L外部表示灯
- 個別ウインチ操作レバーロック
- フック過巻防止装置
- エンジン非常停止スイッチ
- ウインチドラムロック(フロント・リヤ)
- ドラム&後方監視カメラ OPTION

写真は一部オプション仕様を含みます。

650TLX ECOLOGY

進んだ環境性と経済性で、人と社会に調和する。

次代を動かしていくパワーに、さらなる環境調和と経済性を両立。
先進技術で磨いたクリーン性能で、人や社会などへの環境負荷を低減しました。
また同時に、すぐれた燃費性能により、稼働コストの低減もかなえ、経営環境にもメリットを発揮します。

クリーンエンジンを搭載

オフロード法*2011年規制をクリアした、先進のクリーンエンジンを搭載。一歩進んだすぐれた低排出ガス性能を実現しました。また、低燃費を追求したことで、CO2排出も低減。現場や環境に一層配慮した建設機械をカタチにしています。

*特定特殊自動車排出ガスの規制等に関する法律

■650TLXのクリーン性能

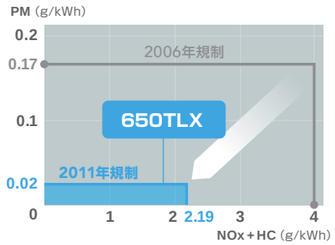

特定特殊自動車
2011年排出ガス基準
適合車

PMを大幅低減するマフラフィルタ

厳しい排出ガス規制に対応するため、排出ガスの後処理装置として、PMを除去するマフラフィルタを採用。約8～10時間ごとにフィルタの自動再生制御を実施することで、高い実用性を確保しています。

■マフラフィルタ状態表示（モニタ表示部）

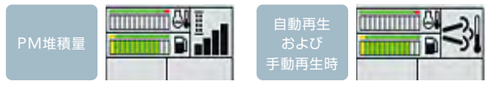

マフラフィルタ採用にともなうご注意	●燃料は必ず軽油をお使いください。また、エンジンオイルは指定のローアッシュオイル（DH-2）をお使いください。●マフラフィルタの再生時は高温となります。そばに燃えやすいものがないかなど安全をご確認ください。●自動再生時は排気温度制御を行うため、作業性に若干影響をおよぼす場合があります。

低騒音型建設機械指定も取得

低騒音型エンジンとすぐれた遮音設計により、騒音を低減。快適な作業空間をかなえています。

卓越したクーリング性能

ラジエータの並列配置や高効率オイルクーラなどにより、冷却性能を向上。高負荷な作業の多いテレスコピッククレーンとして高い信頼性を確保しました。

REMOTE SENSING

稼働を見守るリモートセンシングも標準装備

HSC独自の予防保全システムを搭載。機械の健康状態を正確に把握し、ダウンタイムの最小化と的確なメンテナンスを実現。常にベストコンディションを保つ機械管理を行うことで稼働率を向上、また整備にかかる時間やコストの削減にも役立ちます。

機械コンディションと稼働状態を記録・発信し、遠隔管理
（トータルな稼働時間管理・GPSによる位置情報・作業状況などの稼働状態管理）

▼ ダウンタイムが最小限に
▼ 的確なメンテナンス
▼ 安全性向上

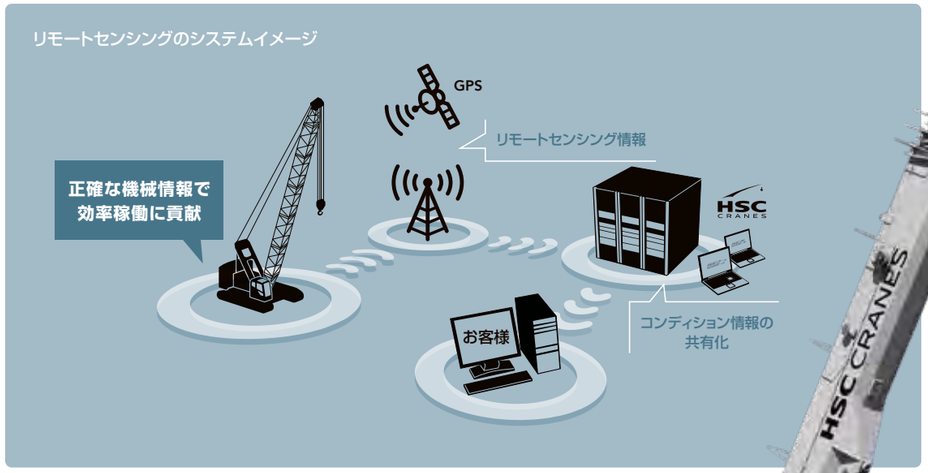

新開発、純正作動油「HS-01」を採用。
HS-01 GENUINE HYDRAULIC OIL
クレーンから基礎機械まで
当社製品に幅広く対応し、
すぐれた操作性を実現！
ウインチブレーキの
フィーリング向上
作業スピード効率化、
燃費低減
最適な粘度特性、
機械保全にも貢献

写真は一部オプション仕様を含みます。